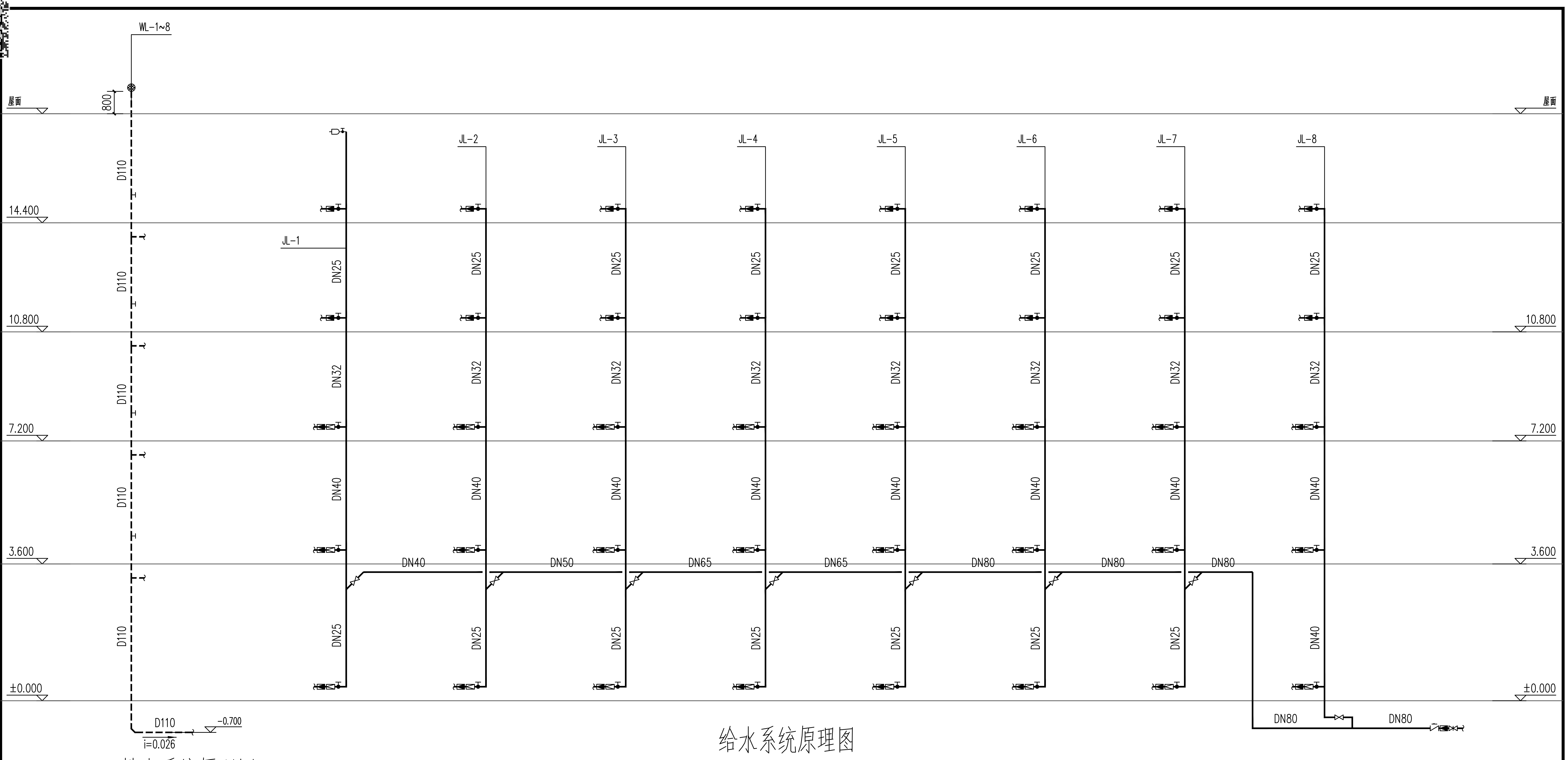
WL-1~8
屋面
800
D110
14.400
10.800
7.200
3.600
±0.000
D110
-0.700
i=0.026
JL-1
JL-2
JL-3
JL-4
JL-5
JL-6
JL-7
JL-8
DN25
DN32
DN40
DN25
DN40
DN50
DN65
DN65
DN80
DN80
DN80
DN80
DN80

排水系统原理图

注：1、排水支管连接在排出管或排水横干管上时，连接点距立管底部下游水平距离不得小于1.5m。
2、横支管接入横干管竖直转向管段时，连接点距转向处以下不得小于0.6m。
3、所有穿管的墙体或基础上应设置套管，穿管与套管之间的间隙应用柔性防腐、防水材料密封。

给水系统原理图

注：1、支管减压阀采用自带过滤和压力表的可调支管减压阀（YQYG22F-16T型）；经减压阀减压，阀后压力为0.20MPa。
2、对于供水压力超过0.20MPa的楼层，在其内部配水支管上采用减压龙头或节流塞等措施，控制各用水点处水压小于或等于0.20MPa，以符合《民用建筑节水设计标准》GB50555-2010的要求。
3、实验室的给水管道阀后压力不大于0.10MPa。
4、所有穿管的墙体或基础上应设置套管，穿管与套管之间的间隙应用柔性防腐、防水材料密封。

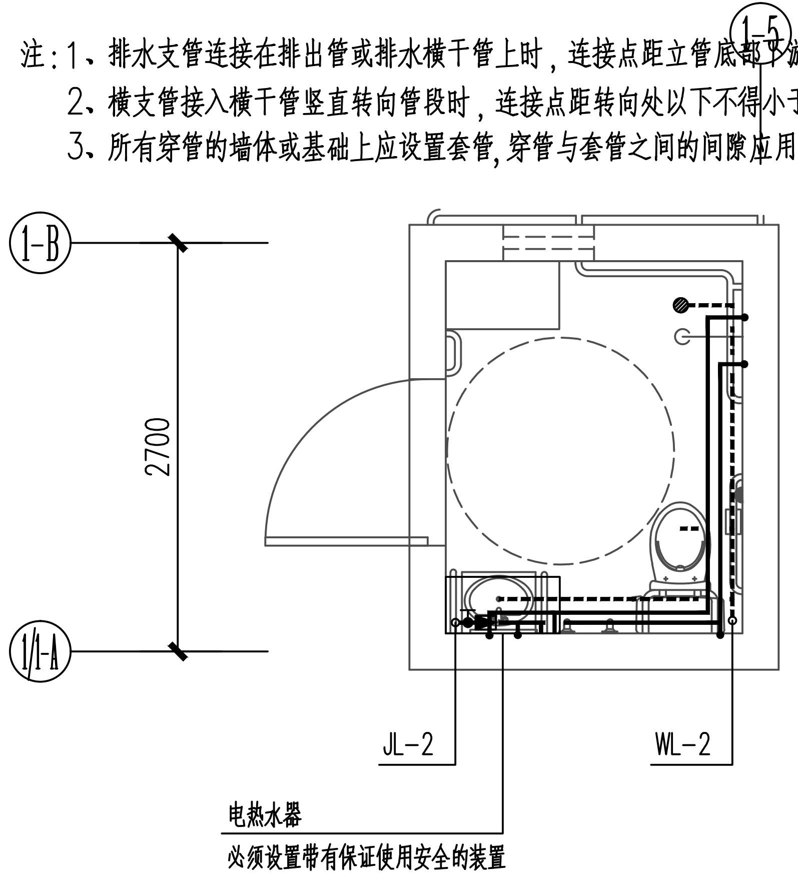
1-5
1-B
1/1-A
2700
JL-2
WL-2

电热水器
必须设置带有保证使用安全的装置

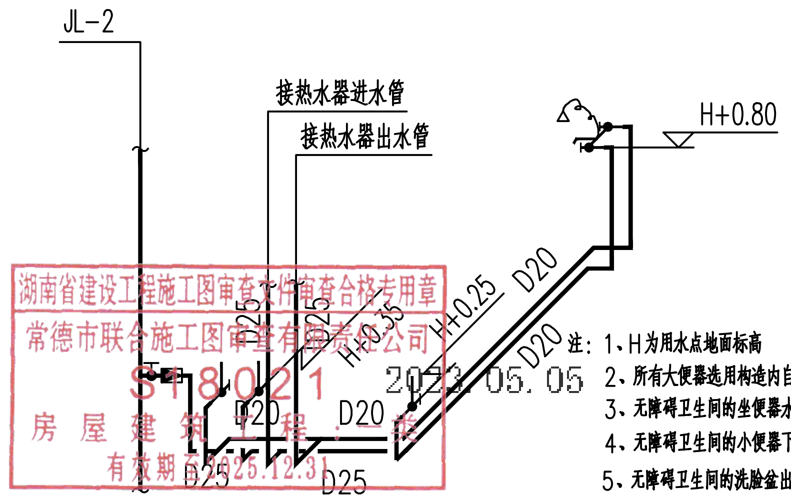
JL-2
接热水器进水管
接热水器出水管
H+0.80
D25
D25
H+0.35
H+0.25
D20
D20
D20
D20
D25
D25

湖南省建设工程施工图审查文件审查合格专用章
常德市联合施工图审查有限责任公司
S18021
房屋建筑工程：二类
有效期至2025.12.31
2023.05.05

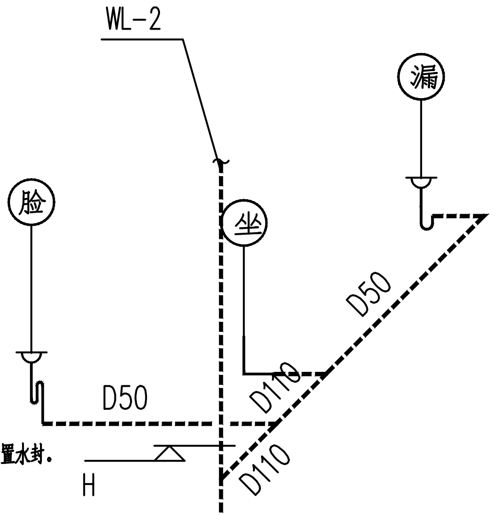
WL-2
漏
脸
坐
D50
D50
D110
D110
H

注：1、H为用水点地面标高
2、所有大便器选用构造内自带水封的大便器，且水封深度不小于50mm。卫生器具排水管段上不得重复设置水封。
3、无障碍卫生间的坐便器水箱控制装置应位于易于触及的位置，应可自动操作或单手操作
4、无障碍卫生间的小便器下口距地面高度不应大于400mm
5、无障碍卫生间的洗脸盆出水龙头应采用感应式自动出水方式。
6、本工程所有的热水系统均应设置防烫伤措施。
7、所有卫生器具的用水效率应该达到二级。

永州市永南建筑设计院有限公司
Yongzhou Yongnan Architectural Design Institute Co., Ltd
证书编号：A243006687　电话：0746-5722902

永州市永南建筑设计院有限公司
设计文件专用章
建筑行业（建筑工程）丙级
市政行业（道路工程）丙级
证书编号 A243006687

项目负责人	周剑				
专业负责人					
审定	王连强	建设单位	江华瑶族自治县民政局	工程号	
审核	周剑	工程名称	江华瑶族自治县水口中心敬老院提质改造项目	阶段	施工图
校对		图纸	给排水系统原理图	图别	给排水
设计	刘海燕			图号	SS-09
				日期	2023.01